ASSEMBLY INSTRUCTIONS FOR SHELLS
INSTRUCTIONS POUR L'ASSEMBLAGE LES MANCHONS
INSTRUCCIONES DE MONTAJE PARA LAS CAJAS

①



②

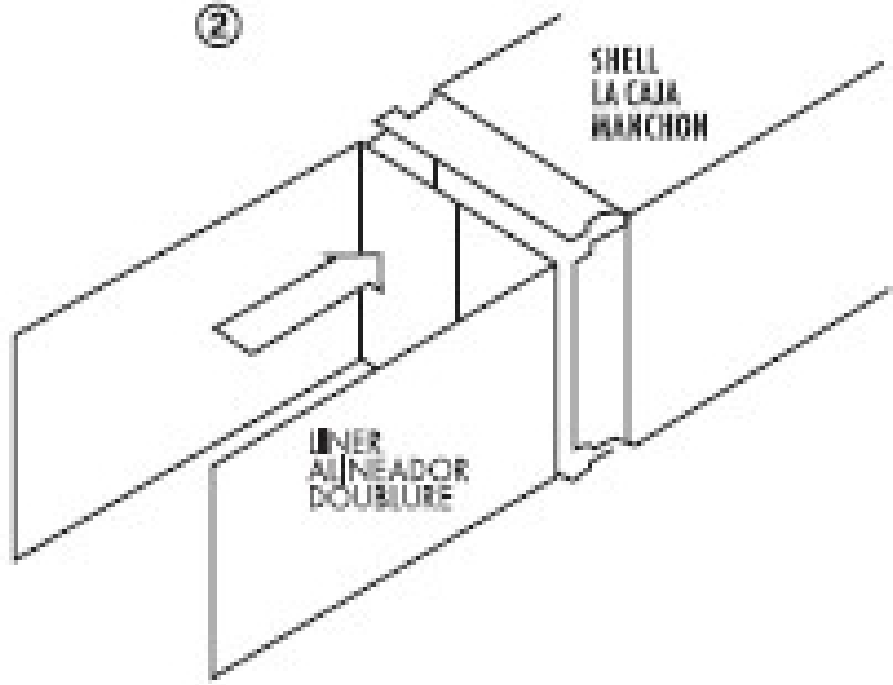

③

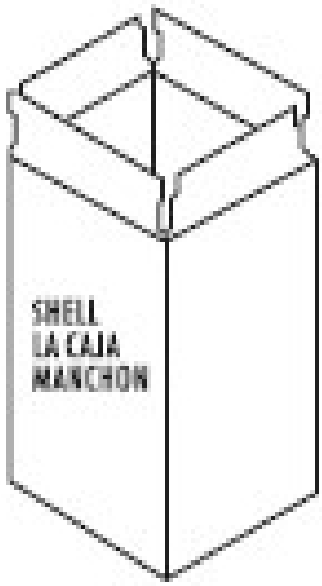

④

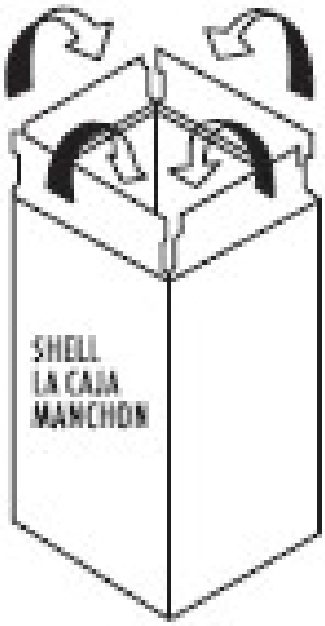

⑤

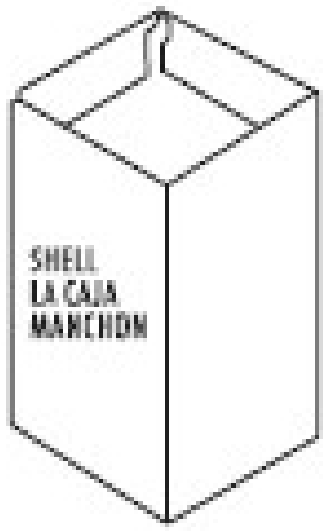

ASSEMBLY INSTRUCTIONS FOR DRAWERS
INSTRUCTIONS POUR L'ASSEMBLAGE DES TIROIRS
INSTRUCCIONES DE MONTAJE PARA LOS CAJONES

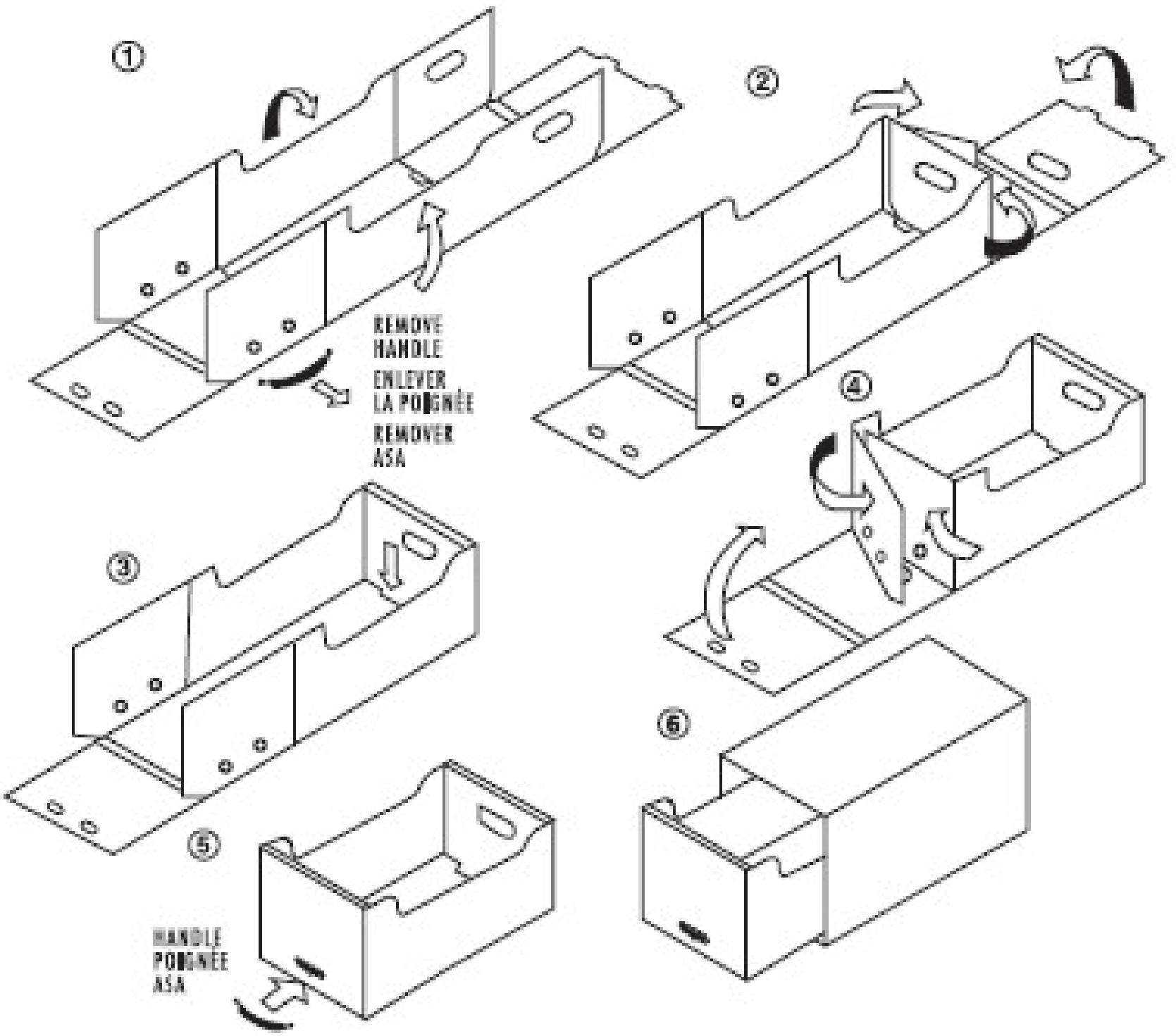

INSERT HANDLE TABS THROUGH ALL 4 PANELS.
INSÉRER LES LANGUETTES DE LA POIGNÉE DANS LES 4 PANNEAUX.
INSERTE LA ASA EN LOS 4 PANELES